Obs.: Todas as Medidas deverão ser verificadas em Obra

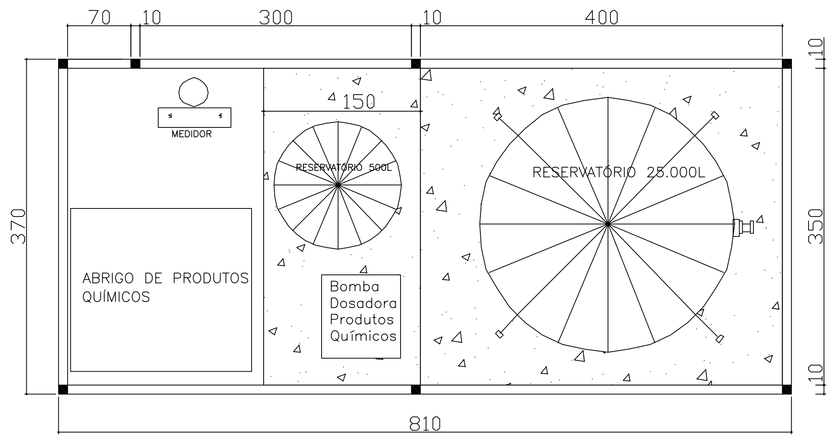

VISTA SUPERIOR CERCAMENTO RESERVATóRIOS

PISO DE CONCRETO

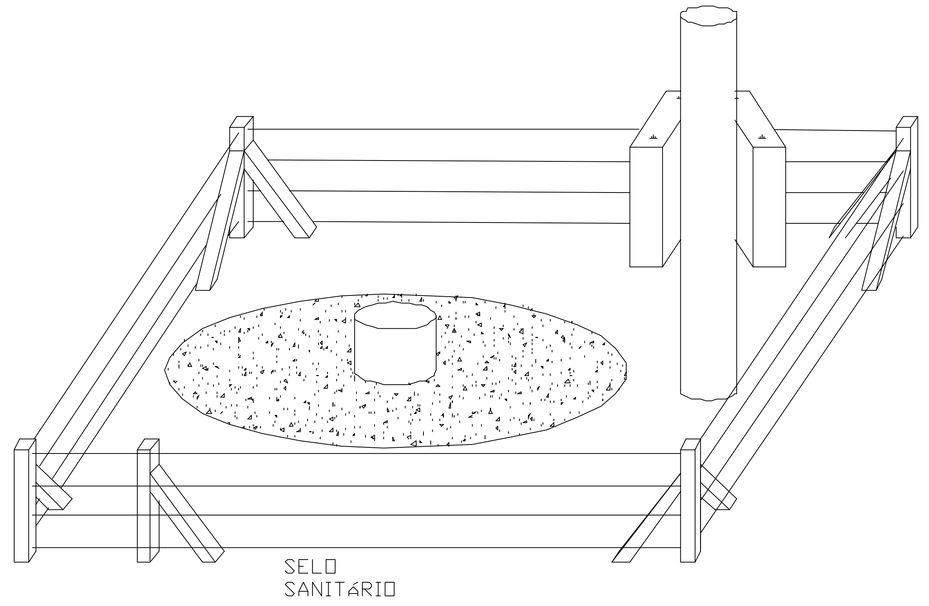

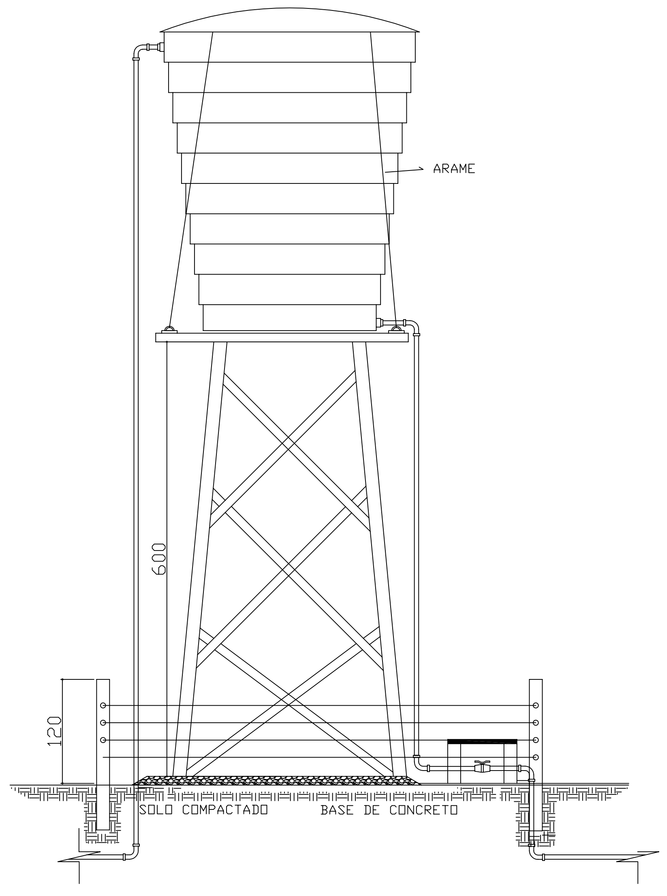

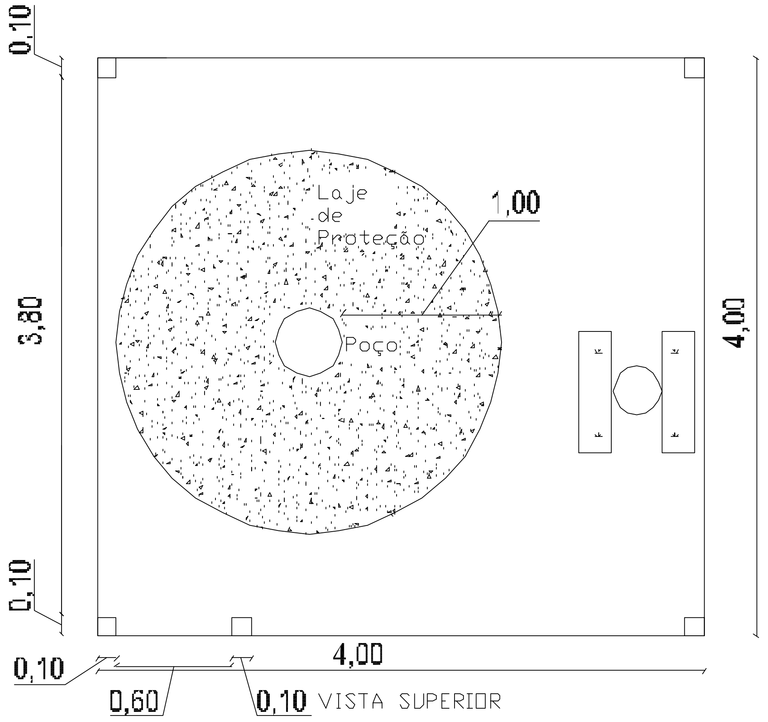

DETALHE_CERCAMENTO_RESERVATÓRIO

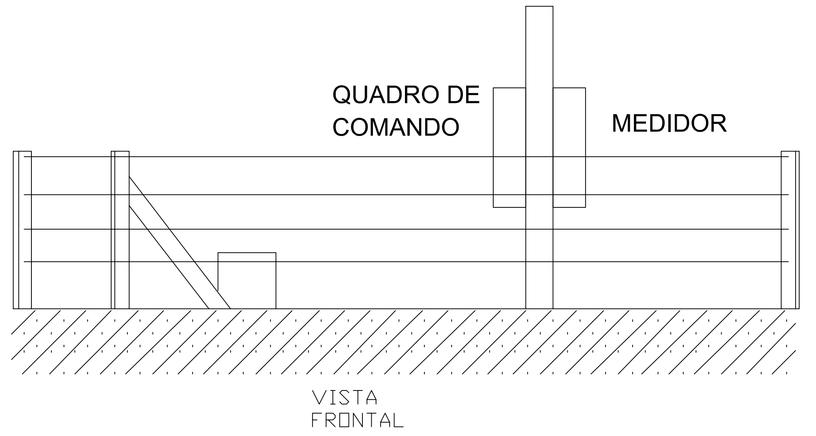

DETALHE_CERCAMENTO_POÇO

OBSERVAÇÃO: A base de concreto para o reservatório de 25.000L deverão as seguintes dimensões 4x3,50x0,10m. A base para o reservatório de 500L será de 1,50x3,50x0,10 já servindo de piso para a bomba dosadora. Ambos com um traço de 1:3. E com malha de ferro 6.3mm a cada 15cm O cercado deverá ter altura de 2,00m e um portão de 0,70x1,50m.

O DESENHO DOS CERCAMENTOS É APENAS ESQUEMÁTICO, O CERCAMENTO SERÁ ECUTADO COM TELA GALVANIZADA FIO 2,77mm MALHA 10X10CM

RUA VALZUMIRO DUTRA,161-CENTRO-CEP 98.460-000
FONE (55) 3745-1288 - IRAÍ/RS

MUNICIPIO DE IRAÍ

DETALHES CONSTRUTIVOS

LINHA RAMAL DA SAÚDE	PRANCHA:	03	DATA:	27/07/2015
REDE DE ABASTECIMENTO DE ÁGUA COMUNITÁRIO	ESCALA:	S/E	MET. TOTAL	13.042,81M

VINICIUS ZANCAN BONAFÉ
ENGENHEIRO CIVIL CREA-RS 115.117
VOLMIR JOSÉ BIELSKI
PREFEITO MUNICIPAL

Direitos Autorais Reservados Conforme Artigo 184 Do Código Penal, Lei 5.988 Do Código Civil e Resolução CONFEA 205/71

e-mail: viniciusbonafe@hotmail.com